CUSTOMER		
MDF.NO.	DATE	REASON OF RIVISION
1	02.07.22	ADJUSTMENT

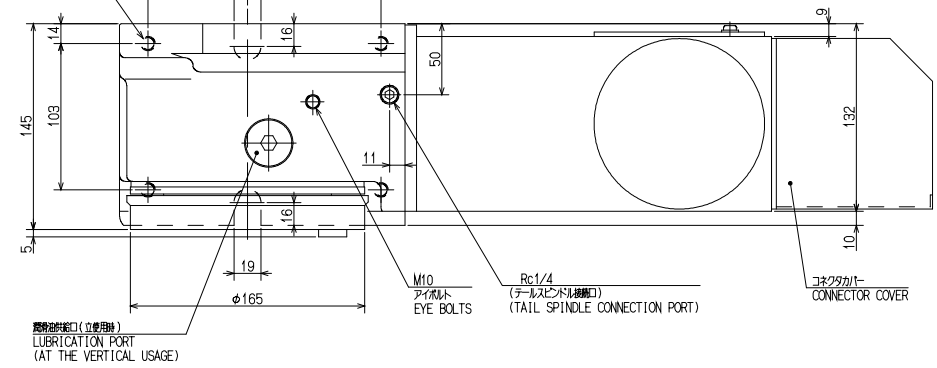

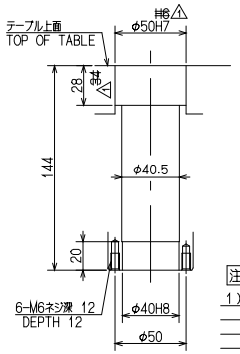

スピンドル穴
SPINDLE THRU-HOLE

仕様 SPECIFICATIONS	
割出精度 INDEXING ACCURACY	20 sec以内
再現精度 REPEATABILITY	4 sec以内
テーブル最高回転数 MAXIMUM TABLE REVOLUTION	41.6 min⁻¹ [モータ MOTOR 3000 min⁻¹]
テーブルクランプ力 CLAMPING TORQUE	エアー AIR PRESS 310N·m [0.5MPa]
最大ワーク質量 ALLOWABLE MASS	横 HORZ 160 kg / 立 VERT 80 kg
最大ワーク径 ALLOWABLE WORK DIA.	φ165 mm
総減速比 TOTAL REDUCTION RATIO	1/72
質量 MASS	40 kg
駆動系モータ換算イナーシャ MACHINE INERTIA (REDUCED TO MOTOR SHAFT)	

注記 NOTE

1) ACサーボモータ：客先にて手配及び取付願います。
WITHOUT MOTOR (SETTING WORKS OF MOTOR AT CUSTOMER.)
取付可能モータ：FANUC α2.YASUKAWA USAFED-03C21S
MITSUBISHI HA33NC-TS
MOUNTING POSSIBLE MOTOR:FANUC α2.YASUKAWA USAFED-03C21S
MITSUBISHI HA33NC-S

2) 図中に記載のない精度規格は、カタログ記載の通とします。
ACCURACY STANDARDS EXCEPT STATED IN THIS DRAWING SHOULD BE APPEALED TO THAT IN CATALOGUE.

3) 原点復帰減速は 41.6min⁻¹ 以下、母クリープ速度は 0.6min⁻¹以下に設定して下さい。
ZERO OFFSET SHOULD BE SET LESS THAN 41.6min⁻¹. AND ITS CREEP SPEED SHOULD BE SET LESS THAN 0.6min⁻¹.

4) 配線の為にカバーを再組付けする際は、必ずシリコン系液状ガスケットをのばらなく塗布して下さい。
AFTER COVERS ARE REMOVED. TO ASSURE WATERTIGHTNESS. A LIQUID SILICON GASKET MUST BE APPLIED BEFORE REPLACING COVERS.

5) ケーブル接続はモータケース3方向(側面、上面、背面)が可能です。
CABLE CAN BE CONNECTED FROM ALL (3) DIRECTIONS (SIDE.UPER.BACK) OF MOTOR CASE.

6) 本機はエアパージ仕様ですのでエア排出口からクリーンエアを供給して下さい。
THIS ROTARY TABLE IS DESIGNED UNDER THE CONDITION OF AIR PURGE. ACCORDINGLY CLEAN AIR FROM AIR SUPPLY PORT HAVE TO BE SUPPLIED.

7) このNC円テーブルはモータが確定していませんので動作確認しておりません。
御手数をお掛けしますがお客様でご確認お願いします。
MOVEMENT CONFIRMATION IS NOT DONE. BECAUSE A MOTOR WITH THIS NC ROTARY TABLE IS NOT PROVIDED.
THE CUSTOMER MUST CONFIRM THE MOVEMENT AFTER YOU MOUNT THE MOTOR.

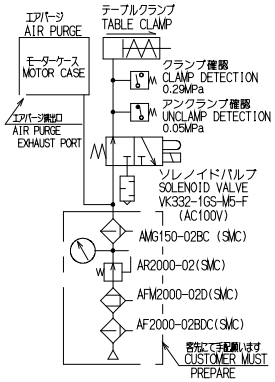

エアー回路図
AIR DIAGRAM

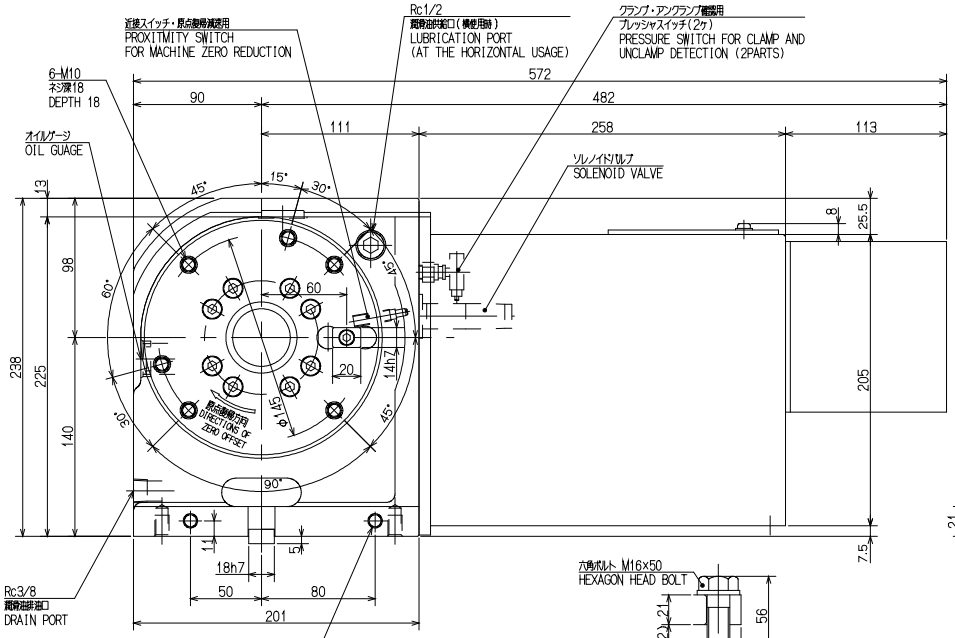

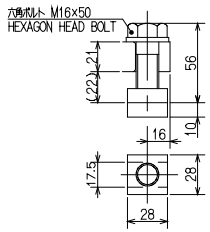

クランプ器具 付属品 2組
CLAMPING PARTS ACCESSARY 2 PAIR

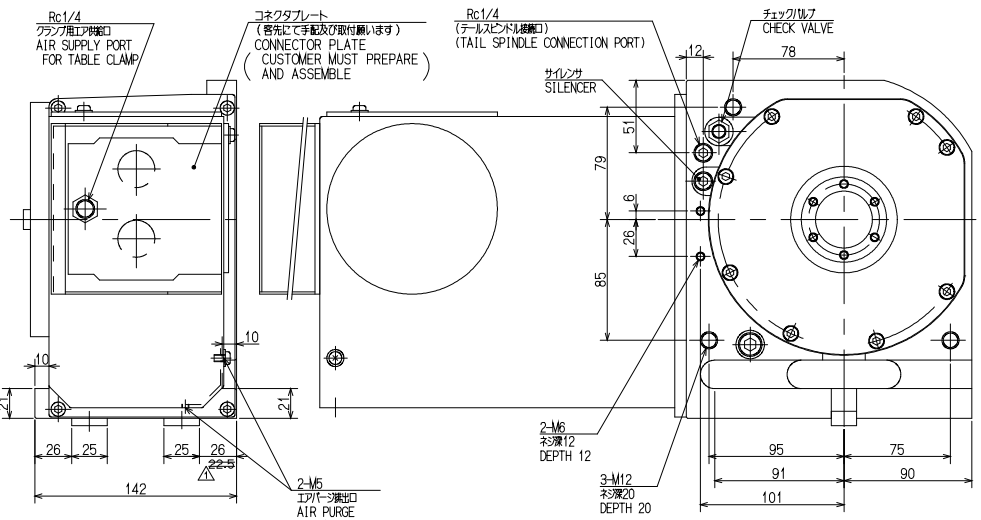

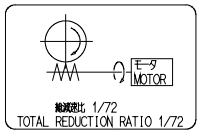

駆動系スケルトン
SKELTON DRAWING OF DRIVE SYSTEM

図面に記入のない寸法の一般公差				
寸法区分 mm		切削加工 汎用中心	板金加工 製缶加工	鋳造品 鍛造品
1以上 4以下		±0.1	±0.3	±0.5
4を超え16〃		±0.2	±0.5	±0.7
16 〃 63 〃		±0.3	±0.7	±0.9
63 〃 250 〃		±0.5	±1.2	±1.5
250 〃 1000 〃		±0.8	±2.0	±2.5
1000 〃 2000 〃		±1.0	±2.5	±3.5
2000 〃 5000 〃		±1.5	±3.5	±5.0

注記 NOTE
モータ回転方向が、出力軸側から見てCWのとき
テーブル回転方向は、CW
WHEN DIRECTION OF MOTOR SHAFT REVOLUTION IS CW.THAT OF TABLE REVOLUTION IS CW.

CAREER			SCALE	TYPE	MR160RAE01	WEIGHT	kg
W.D.	61E363743		2:5	NAME	NCテーブル NC ROTARY TABLE		
MANAGER	CHIEF	DRAWN BY A.SHIMIZUMIYA	3RD ANGLE		MR160RAE01 ガイケイ OUTSIDE VIEW		
KITAGAWA IRON WORKS CO.,LTD.		DATE 02.07.04		DRW NO.	61E 24 2464		